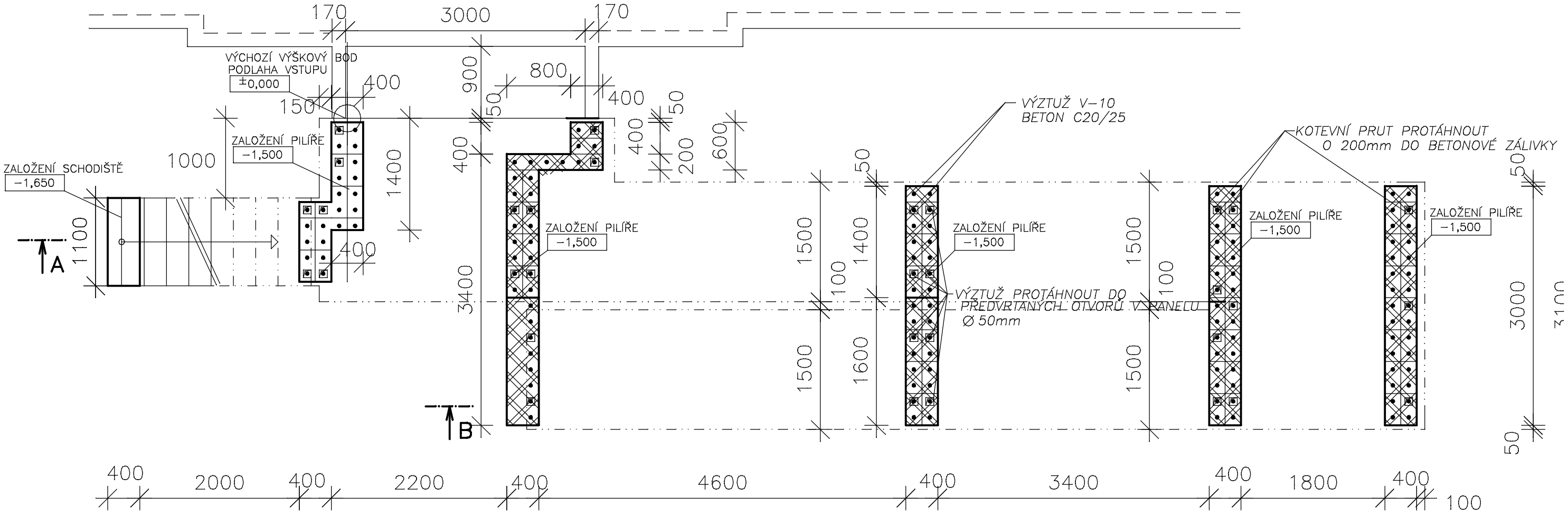

PŮDORYS

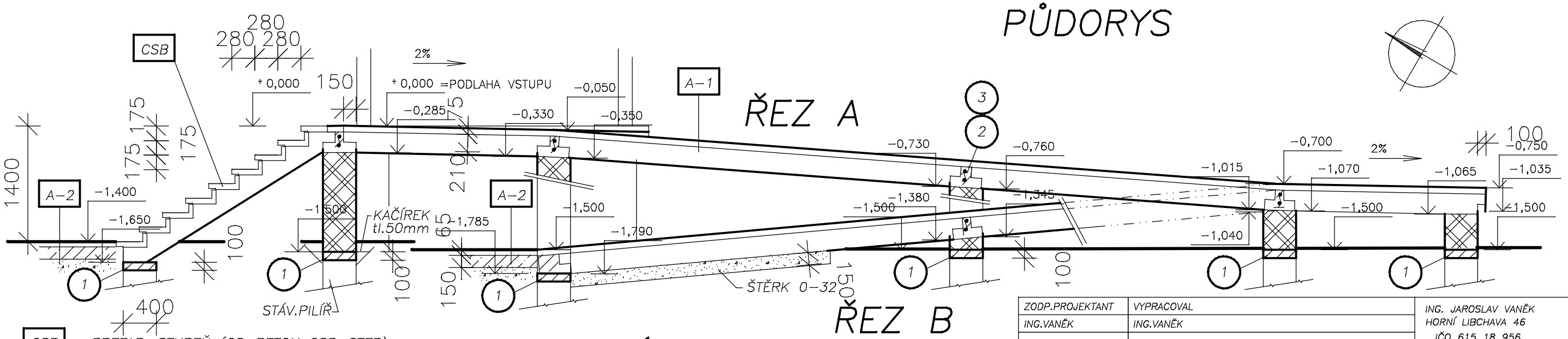

ŘEZ A

ŘEZ B

CSB −PREFAB. STUPEŇ (CS−BETON CSB−STEP)
PŘESADIT PŘES BOK PANELU 30mm

−HYDROIZOLAČNÍ TMEL COVERCOL AB RAPID tl.5mm
−HYDROIZOLAČNÍ PÁS INDEVER−TESTUDO SP 25 tl.5mm
−PENETRAČNÍ NÁTĚR INDEVER
−SCHODIŠŤOVÝ PANEL STÁVAJÍCÍ

A1 −BETONOVÁ VIBROLISOVANÁ DLAŽBA tl.60mm
−HYDROIZOLAČNÍ TMEL COVERCOL AB RAPID tl.5mm
−HYDROIZOLAČNÍ PÁS INDEVER−TESTUDO SP 25 tl.5mm
−PENETRAČNÍ NÁTĚR INDEVER
−VYSPRAVENÍ NEROVNOSTÍ REPROFILAČNÍ CEM.MALTOU

PLOCHA 44m2

A2 −BETONOVÁ VIBROLISOVANÁ DLAŽBA tl.60mm
−STAVEBNÍ LEPIDLO tl.5mm
−BETON DESKA B 16/20 tl.15mm
−HUTNĚNÝ ŠTĚRK 0−38 150mm

LEGENDA MATERIÁLU

BETON PROSTÝ

KB−BLOK ŠTÍPANÝ 200/200/400
ZÁLIVKA BETON C20/25+VÝZTUŽ V−10

1 BETON C20/25+KARI prof.5mm (150/150mm)

2 BETON C20/25,PODÉLNÁ VÝZTUŽ 2xV−10

3 ∫ E−5 dl.320mm 40ks CELK DÉLKA 20m

ZODP.PROJEKTANT	VYPRACOVAL	ING. JAROSLAV VANĚK HORNÍ LIBCHAVA 46 IČO 615 18 956	
ING.VANĚK	ING.VANĚK		
KRAJ: Liberecký	STAV.ÚŘAD: Mimoň		
INVESTOR: Mimoň.komunální a.s.,Mírová76,Mimoň		FORMÁT	2A4
AKCE : ST.ÚPRAVY BYT.DOMU č.p.631 SÍDLIŠTĚ POD RALSKEM, MIMOŇ NÁJEZDU A PŘEDSAZ.SCHODIŠTĚ		MĚŘÍTKO	1:50
		DATUM	7/2019
		ÚČEL	PROV.PRO.
		ČÍS.ZAK.	619
OBSAH : PŮDORYS,ŘEZ A,B		Č.VÝKR. 3−C	PARÉ Č.